EGD250

EXPERT
EXPERT-TÜNKERS GmbH

mit SEW KAF77-DV112M4B – 4,00 kW

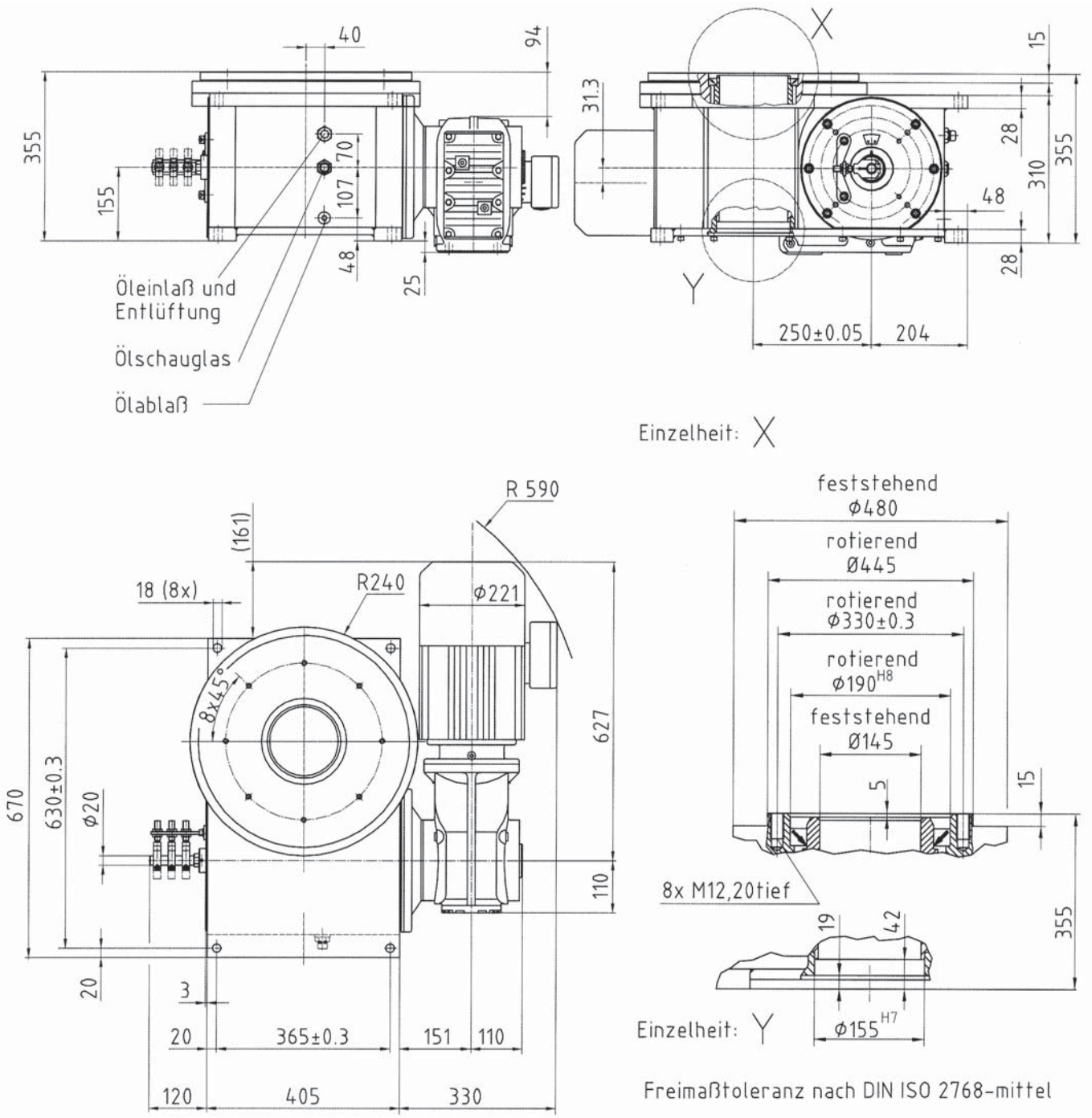

Hinweis: Einbaulage Drehachse horizontal und andere Getriebebremsmotoren auf Anfrage.

Technische Änderungen vorbehalten.